Alca PLAST®

INFO

10/2017
www.alcaplastcz.de

NEUIGKEITEN

Einheitliche Design-Siphons für Badewannen

Vorübergehende Beschränkungen für den Verkauf Badewannensiphons A55K, A55KM, A550K und A550KM

Design-Siphons für Badewannen

▪ Hiermit stellen wir Ihnen A553K, A553KM1 vor

Um die Palette der Badewannensiphons mit einem modernen rechteckigen Design zu bedecken, wurden die Betätigungsrosetten von einem renommierten Designer Ing. arch. Ivo Nahálka entworfen. Wir fügen unserem Sortiment zwei neue Modelle im metallischen Design hinzu. Diese beiden Neuheiten ergänzen die Lieblingsreihe A55K und A55KM.

A553K

A553KM1

A553K

Badewanne Ab- und Überlaufgarnitur Automat komplett, Metall

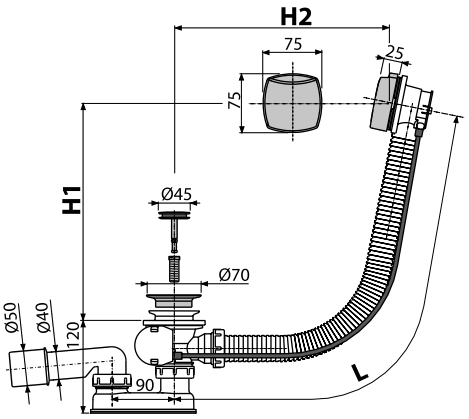

Verpackung (Karton) **A553K**	20 Stücke
Maße (Stück)	380×85×145 mm
Gewicht (Stück)	0.8163 kg
EAN	8595580557010

A553KM1

Badewanne Ab- und Überlaufgarnitur Automat, Metall

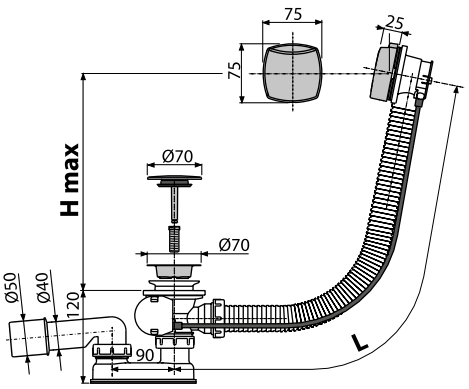

Verpackung (Karton) **A553KM1**	20 Stücke
Maße (Stück)	380×85×145 mm
Gewicht (Stück)	0.7743 kg
EAN	8595580557119

Im Moment sind A55K, A55KM, A550K und A550KM nicht verfügbar

Als Alternative bieten wir Ihnen A551K, A551KM, A552K i A552KM. Diese alternativen hochwertigen Produkte kriegen Sie zum gleichen Preis. Die Reihe A55x und A550x wird wieder in einem Monat verfügbar.

Alternativen von Badewannensiphons:

Zurzeit nicht erreichbare Badewannensiphons		Alternativen von Badewannensiphons
A55K	DER GLEICHE PREIS	A551K
A55KM	DER GLEICHE PREIS	A551KM
A550K	DER GLEICHE PREIS	A552K
A550KM	DER GLEICHE PREIS	A552KM

INDEX

Bestell-Nr.	Bild	EAN	Beschreibung
A553K		8595580557010	Badewanne Ab- und Überlaufgarnitur Automat komplett, Metall
A553K-80		8595580557089	Badewanne Ab- und Überlaufgarnitur Automat komplett, Metall
A553K-100		8595580557058	Badewanne Ab- und Überlaufgarnitur Automat komplett, Metall
A553K-120		8595580557072	Badewanne Ab- und Überlaufgarnitur Automat komplett, Metall
A553KM1		8595580557119	Badewanne Ab- und Überlaufgarnitur Automat, Metall
A553KM1-80		8595580557157	Badewanne Ab- und Überlaufgarnitur Automat, Metall
A553KM1-100		8595580557133	Badewanne Ab- und Überlaufgarnitur Automat, Metall
A553KM1-120		8595580557140	Badewanne Ab- und Überlaufgarnitur Automat, Metall

Unseres Team der Spezialisten ist bei großen Projekten bereit zu helfen, technisch so auch ökonomisch.

Tschechisches Produkt
ISO 9001:2015

Alca PLAST®

TSCHECHISCHE REPUBLIK

Alca plast, s. r. o.
Bratislavská 2846, 690 02 Břeclav
tel.: +420 519 821 117 – CR verkaufen
tel.: +420 519 821 141 – export
fax: +420 519 821 083
e-mail: alcaplast@alcaplast.cz
www.alcaplast.cz

© Alca plast, s. r. o.
Änderungen den Preisen, Maßen und Ausführungen sind vorbehalten.