Alca PLAST®

INFO

9/2018
www.alcaplastcz.de

NEUIGKEITEN

Bodenrinne APZ1BLACK, APZ101BLACK
Rost PURE BLACK
Kunststoffrinne mit Edelstahlring
APZ18 Simple

INHALT

ERWEITERUNG DES PROGRAMMS SCHWARZ-MATT

Bodenablauf **APZ1BLACK** 4

Bodenablauf **APZ101BLACK** 4

Rost **PURE BLACK** 5

Produktübersicht des Programms Schwarz-Matt 6

DUSCHRINNEN

Kunststoffrinne mit Edelstahlring **APZ18 Simple** 7

NEUE KATALOGE 10

INDEX 11

Programm Schwarz-Matt wird durch eine Bodenrinne erweitert

Die Duschrinnen APZ1 und APZ101 bieten wir nun auch in Schwarz-Matt an. Ebenso auch den Rost PURE. Eine vollständige Übersicht von Produkten finden Sie auf der Seite 6.

Bodenabläufe APZ1BLACK, APZ101BLACK und Rost PURE BLACK

- Oberflächenbehandlung: Schwarz-Matt
- klare Linien
- Präzisionsbearbeitung
- perfekte Reinigung des Siphons
- 9 Längenvarianten
- niedrige Bauhöhe
- 25 Jahre Garantie

APZ1BLACK

Duschrinne mit Rand für den perforierten Rost, Schwarz-Matt

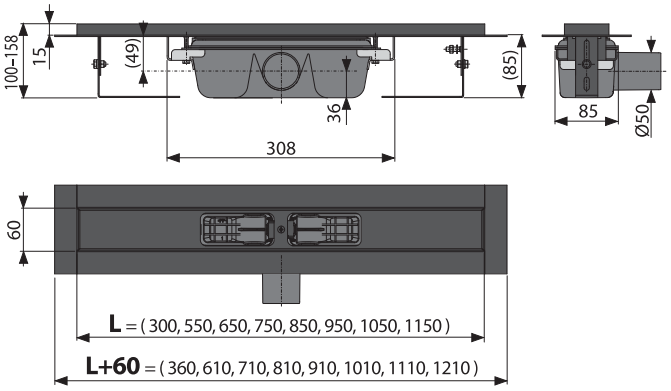

Verpackung (Karton) **APZ1BLACK-300**	9 Stücke
Maße (Stück)	385×130×175 mm
Gewicht (Stück)	1,856 kg
EAN	8595580511869

APZ101BLACK

Duschrinne mit Rand für den perforierten Rost, Schwarz-Matt

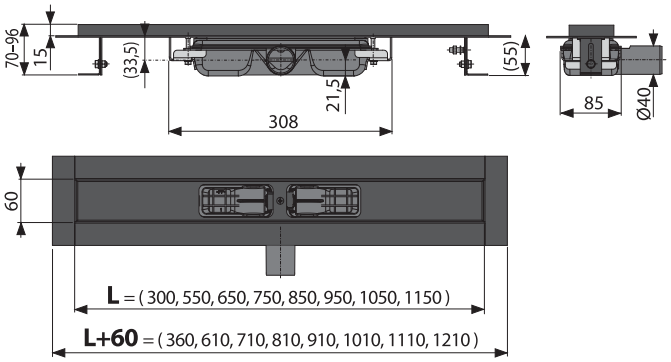

Verpackung (Karton) **APZ101BLACK-300**	9 Stücke
Maße (Stück)	385×130×175 mm
Gewicht (Stück)	1,6244 kg
EAN	8595580508494

PURE BLACK

Rost für Duschrinne, Schwarz-Matt

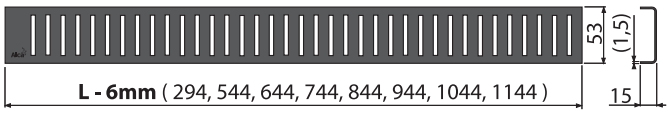

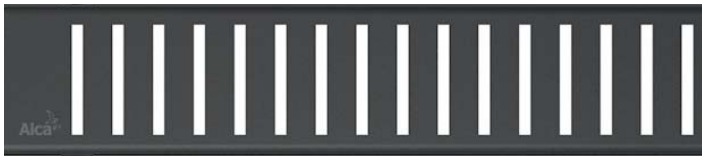

Verpackung (Karton) **PURE-300BLACK**	1 Stücke
Maße (Stück)	340×20×55 mm
Gewicht (Stück)	0,2695 kg
EAN	8595580513306

Überblick über Programm Schwarz-Matt

N

APZ1BLACK
Duschrinne mit Rand für den perforierten Rost, Schwarz-Matt

N

APZ101BLACK
Duschrinne mit Rand für den perforierten Rost, Schwarz-Matt

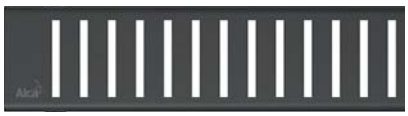

N

PURE BLACK
Rost für Duschrinne, Schwarz-Matt

M278
Betätigungsplatte für Vorwandinstallationssysteme, Schwarz-Matt

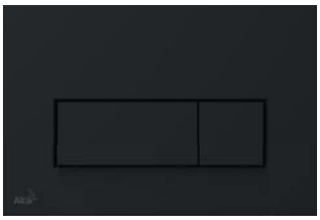

M578
Betätigungsplatte für Vorwandinstallationssysteme, Schwarz-Matt

A55BLACK
Badewanne Ab- und Überlaufgarnitur Automat komplett, Schwarz-Matt

A507BLACK
Badewanne Ab- und Überlaufgarnitur CLICK/CLACK, Schwarz-Matt

A400BLACK
Geruchverschluss für die Waschbecken DN32 DESIGN, Schwarz-Matt

A4320BLACK
Röhrengeruchverschluss „U“ für die Waschbecken DN32 mit einer Überwurfmutter 5/4", Schwarz-Matt

ARV001-BLACK
Eckventil mit einem Filter 1/2"×3/8", Schwarz-Matt

A392BLACK
Ablaufventil für die Waschbecken CLICK/CLACK 5/4" Ganzmetal mit Überlauf, Großer Stopfen Schwarz

NEUIGKEIT

Kunststoffrinne APZ18 Simple mit Edelstahlring

Kunststoffrinne APZ18 Simple mit Edelstahlring

Wirtschaftliche Lösung für einen perfekten Look!

Kunststoffduschrinne bieten wir nun auch mit Kunststoffrand an.

Die Duschrinne APZ18 ist aufgrund der geringen Bauhöhe von 62 mm besonders für Sanierungen von Wohngebäuden geeignet. Sie ist aus hochresistentem Kunststoff hergestellt, der gegen Frost und Chemikalien beständig ist, und sie ist komplett bis zum Abflussrohr zerlegbar und reinigbar.

Jede Duschrinne wird als Komplettset mit Ablaufrost, höhenverstellbaren Beinen mit Verankerungselementen und Dichtband geliefert.

APZ18 Simple	
Längenvarianten der Duschrinne	550, 650, 750, 850, 950 mm
Bauhöhe	62 mm
Durchfluss der Rinne (EN 1253-1)	**30 l/min**
Abfallrohrleitung	**Ø40 mm**
Rostbreite (mm)	55 mm

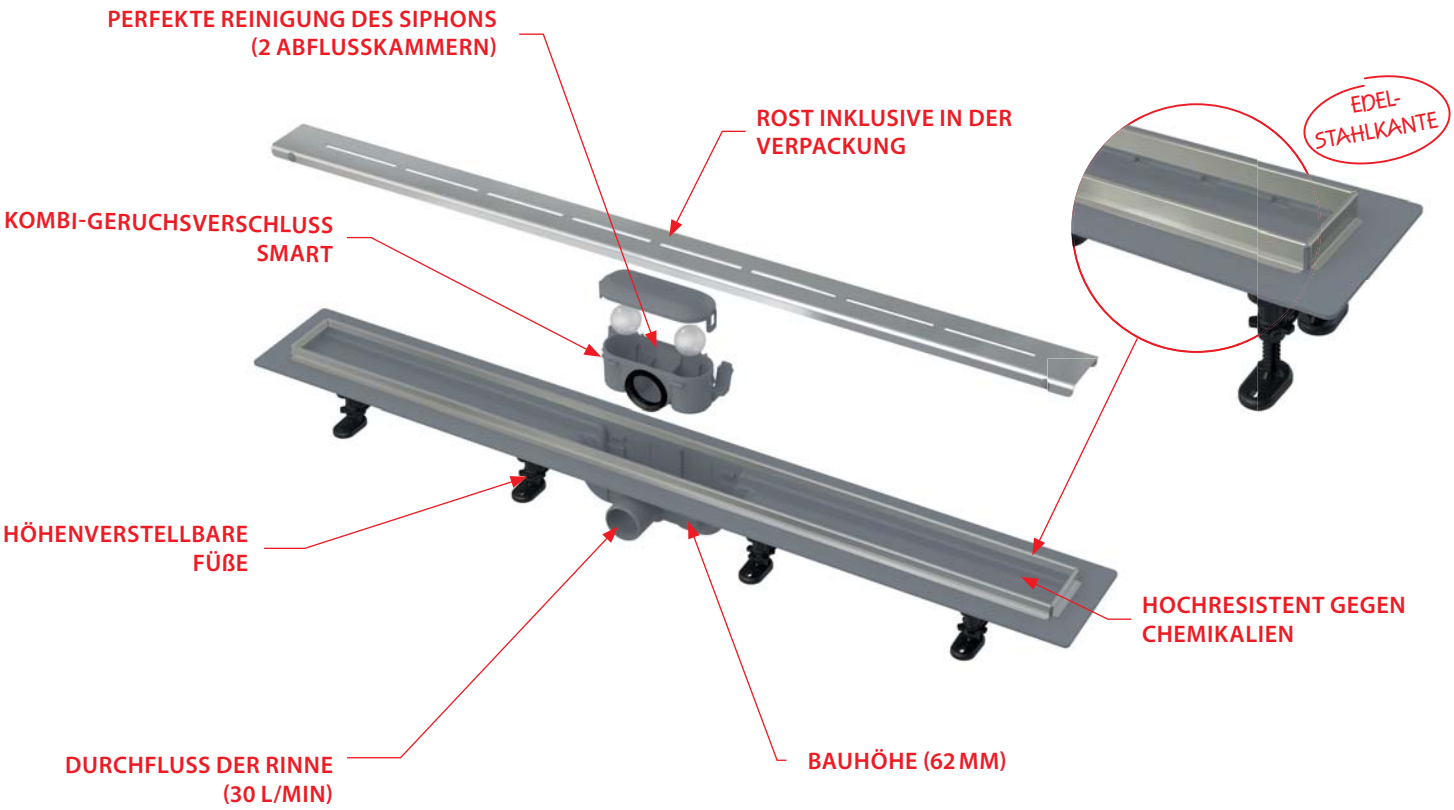

APZ18 Simple

Duschrinne mit Rand aus Edelstahl für perforierten Rost

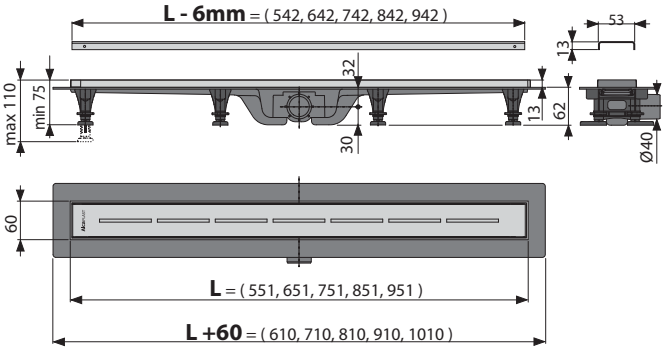

Verpackung (Karton) **APZ18-550M**	45 Stücke
Maße (Stück)	665x80x145 mm
Gewicht (Stück)	1,5529 kg
EAN	8595580556587

Kataloge: Vorwandinstallationssysteme und Bodenrinnen

Laden Sie die elektronische Version unseres Katalogs herunter: https://www.alcaplastcz.de/de/podpora-a-servis/katalog

INDEX

Code	Bild	EAN	Beschreibung	
APZ1BLACK-300		8595580511869	Duschrinne mit Rand für den perforierten Rost, Schwarz-Matt	O1
APZ1BLACK-550		8595580511883	Duschrinne mit Rand für den perforierten Rost, Schwarz-Matt	
APZ1BLACK-650		8595580512002	Duschrinne mit Rand für den perforierten Rost, Schwarz-Matt	
APZ1BLACK-750		8595580512293	Duschrinne mit Rand für den perforierten Rost, Schwarz-Matt	
APZ1BLACK-850		8595580512507	Duschrinne mit Rand für den perforierten Rost, Schwarz-Matt	
APZ1BLACK-950		8595580512798	Duschrinne mit Rand für den perforierten Rost, Schwarz-Matt	
APZ1BLACK-1050		8595580511807	Duschrinne mit Rand für den perforierten Rost, Schwarz-Matt	
APZ1BLACK-1150		8595580511814	Duschrinne mit Rand für den perforierten Rost, Schwarz-Matt	
APZ1BLACK-1450		8595580511821	Duschrinne mit Rand für den perforierten Rost, Schwarz-Matt	O1
APZ101BLACK-300		8595580508494	Duschrinne mit Rand für den perforierten Rost, Schwarz-Matt	O1
APZ101BLACK-550		8595580508876	Duschrinne mit Rand für den perforierten Rost, Schwarz-Matt	
APZ101BLACK-650		8595580508944	Duschrinne mit Rand für den perforierten Rost, Schwarz-Matt	
APZ101BLACK-750		8595580509842	Duschrinne mit Rand für den perforierten Rost, Schwarz-Matt	

INDEX

Code	Bild	EAN	Beschreibung	
APZ101BLACK-850		8595580511357	Duschrinne mit Rand für den perforierten Rost, Schwarz-Matt	
APZ101BLACK-950		8595580511791	Duschrinne mit Rand für den perforierten Rost, Schwarz-Matt	
APZ101BLACK-1050		8595580506704	Duschrinne mit Rand für den perforierten Rost, Schwarz-Matt	
APZ101BLACK-1150		8595580507923	Duschrinne mit Rand für den perforierten Rost, Schwarz-Matt	
APZ101BLACK-1450		8595580508258	Duschrinne mit Rand für den perforierten Rost, Schwarz-Matt	*O1*
PURE-300BLACK		8595580513306	Rost für Duschrinne, Schwarz-Matt	*O1*
PURE-550BLACK		8595580513344	Rost für Duschrinne, Schwarz-Matt	
PURE-650BLACK		8595580513696	Rost für Duschrinne, Schwarz-Matt	
PURE-750BLACK		8595580513887	Rost für Duschrinne, Schwarz-Matt	
PURE-850BLACK		8595580513917	Rost für Duschrinne, Schwarz-Matt	
PURE-950BLACK		8595580513955	Rost für Duschrinne, Schwarz-Matt	
PURE-1050BLACK		8595580513078	Rost für Duschrinne, Schwarz-Matt	

INDEX

Code	Bild	EAN	Beschreibung	
PURE-1150BLACK		8595580513238	Rost für Duschrinne, Schwarz-Matt	
PURE-1450BLACK		8595580513283	Rost für Duschrinne, Schwarz-Matt	***O1***
APZ18-550M		8595580556587	Duschrinne mit Rand aus Edelstahl für perforierten Rost	
APZ18-650M		8595580556594	Duschrinne mit Rand aus Edelstahl für perforierten Rost	
APZ18-750M		8595580556600	Duschrinne mit Rand aus Edelstahl für perforierten Rost	
APZ18-850M		8595580556617	Duschrinne mit Rand aus Edelstahl für perforierten Rost	
APZ18-950M		8595580556624	Duschrinne mit Rand aus Edelstahl für perforierten Rost	

O1 *Sie können das Produkt bestellen. Lieferzeit ist ein Monat.*

Unser Team an Spezialisten ist bei großen Projekten bereit zu helfen, technisch wie auch ökonomisch.

Tschechisches Produkt
ISO 9001:2015

Alca PLAST®

TSCHECHISCHE REPUBLIK

Alca plast, s. r. o.
Bratislavská 2846, 690 02 Břeclav
tel.: +420 519 821 117 – CR verkaufen
tel.: +420 519 821 141 – export
fax: +420 519 821 083
e-mail: alcaplast@alcaplast.cz
www.alcaplast.cz

© Alca plast, s. r. o.
Änderungen den Preisen, Maßen und Ausführungen sind vorbehalten.