Alca PLAST®

INFO

3/2019
www.alcaplastcz.de

PREMIUM-QUALITÄT ZU EINEM NIEDRIGEN PREIS

NEUHEITEN

Flexianschlüsse zum WC PREMIUM
Doppelanschlüsse P155Z, P156Z
Abläufe mit Reinigung von oben
A392C, A504CKM, A507CKM

INHALT

FLEXIANSCHLÜSSE ZUM WC PREMIUM 3

DOPPELANSCHLÜSSEP155Z, P156Z 5

ABLÄUFE MIT REINIGUNG VON OBEN A392C, A504CKM, A507CKM 9

PRODUKTLISTE 12

ISH

AlcaPLAST®

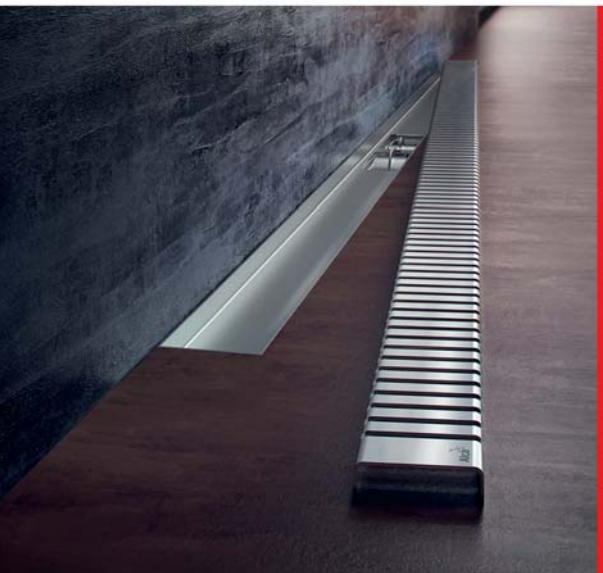

EINLADUNG

Sehr geehrte Geschäftsfreunde,
in den Tagen von **11. – 15. März** findet **in Frankfurt am Main die Weltleitmesse für die Erlebniswelt Bad 2019** statt.

Wir möchten diese Gelegenheit nutzen und Sie zu unserer **Exposition in der Halle 4.0**, **Stand B85** herzlich einladen.

Wir freuen uns auf das Treffen mit Ihnen in Frankfurt.

www.alcaplastcz.de

NEUHEIT

Flexianschlüsse zum WC – Erweiterung der Produktlinie PREMIUM

Wir erweitern die Produktlinie **PREMIUM** um **Flexianschlüsse zur Toilette A97SN** und **A97L**.

- **Qualitativ hochwertiges Produkt zu einem niedrigen Preis**
- **Hergestellt in Tschechien**
- **3 Innovationen für eine simplere Installation und eine längere Lebensdauer**

LÄNGERE LEBENSDAUER

DAUERFESTIGKEIT UND 100% DICHTHEIT DER VERBINDUNG

Moderne Technik des Rotationsschweißens

PRÄZISE UND SCHNELLE INSTALLATION

DIE DICHTUNG IST EIN FESTER BESTANDTEIL DER VERBINDUNG

Zweikomponenten-Teil für maximale Dichtheit, Haltbarkeit und Lebensdauer

Niedrigerer Preis

NEUHEIT

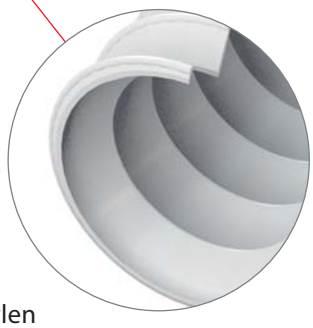

TSCHECHISCHES PRODUKT

QUALITATIVE MATERIALVERARBEITUNG UND HOHE BESTÄNDIGKEIT

NEUES 2× STÄRKERES MATERIAL

– Ohne nötige Wandverstärkung durch Draht

– Thermisch und chemisch beständiges Polypropylen

NEUHEIT

Flexianschlüsse zum WC – Erweiterung der Produktlinie PREMIUM

- **Qualitativ hochwertiges Produkt zu einem niedrigen Preis**
- **Hergestellt in Tschechien**
- **3 Innovationen für eine simplere Installation und eine längere Lebensdauer**

A97SN

Flexianschluss zu WC

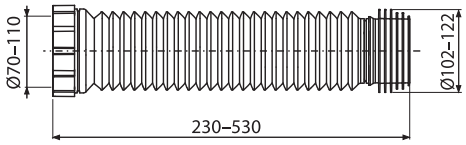

Verpackung (Karton) **A97SN**	20 Stücke
Maße (Stück)	200×120×120 mm
Gewicht (Stück)	0,4156 kg
EAN	8595580562366

A97L

Flexianschluss zu WC

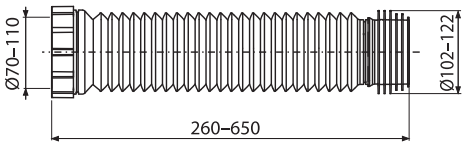

AB 4/2019

Verpackung (Karton) **A97L**	20 Stücke
Maße (Stück)	260×122×122 mm
Gewicht (Stück)	0,38 kg
EAN	8595580562755

Flexianschlüsse zum WC – Linie PREMIUM			Ersetzt Flexianschlüsse zum WC
N		A97SN	A97S
N		A97L	

Doppelanschlüsse zur Verbindung der Haushaltsgeräte zum Siphon P155Z und P156Z

Sie werden sie nicht nur in kleinen Wohnungen zu schätzen wissen, sondern auch in Technik-Räumen und bei der Installation eines weiteren Haushaltsgeräts.
Das Doppelanschlüsse löst elegant das Problem der Verbindung zweier verschiedener Geräte an einen einzigen Siphon. Dank des variablen Durchmessers können mit unserem Doppelanschluss fast alle Arten von Haushaltsgeräten wie Waschmaschinen, Geschirrspüler, Trockner, Brennwertkessel, Klimaanlagen, Wärmerückgewinnungsanlagen usw. verbunden werden.

P155Z
Doppelanschluss DN40/32 / 17–23 mit Rückschlagklappen

P156Z
Doppelanschluss DN40/32 / 8–23 mit Rückschlagklappen

Doppelanschlüsse P155Z und P156Z

- **Eine Lösung für alle Situationen – direkte Anbindung an HT DN40/DN32**

WIRKSAMER SCHUTZ

Rückschlagventil verhindert den Rückfluss von Wasser. Ideale Lösung für Systeme ohne eigene Rückschlagventile

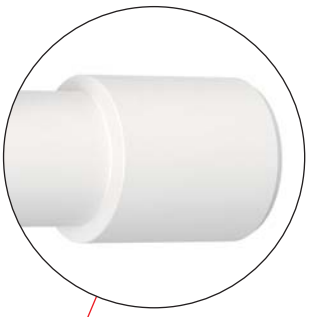

LÖSUNGEN FÜR ALLE SITUATIONEN

Direkte Anbindung zu **HT DN40/DN32** – ohne Installation eines zusätzlichen Siphons, wenn weitere Haushaltsgeräte installiert werden

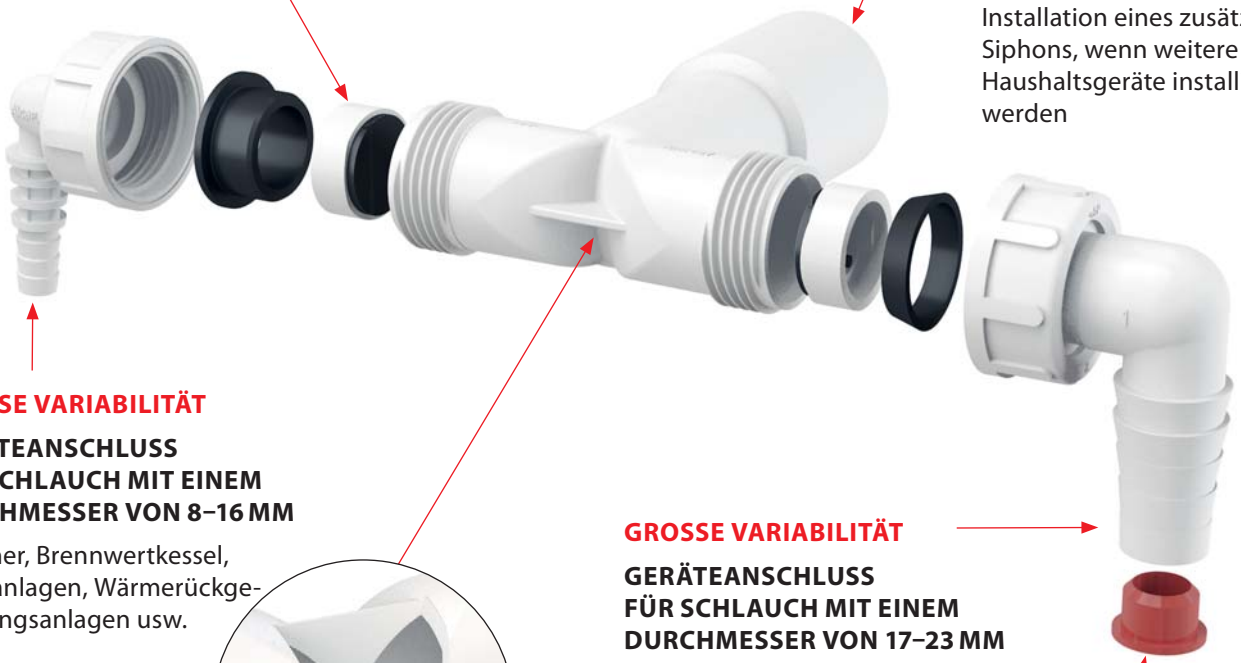

GROSSE VARIABILITÄT

GERÄTEANSCHLUSS FÜR SCHLAUCH MIT EINEM DURCHMESSER VON 8–16 MM

Trockner, Brennwertkessel, Klimaanlagen, Wärmerückgewinnungsanlagen usw.

GROSSE VARIABILITÄT

GERÄTEANSCHLUSS FÜR SCHLAUCH MIT EINEM DURCHMESSER VON 17–23 MM

Waschmaschinen, Geschirrspüler usw.

SICHERE WETTE

Die Trennwand richtet die Wasserströmung, verhindert die Strömung in das zweite Knie des Anschlusses

BEREIT FÜR DIE ZUKUNFT

Spund des Anschlusses dient zur Verschließung des Anschlusses, wenn dieser nicht gebraucht wird – Vorbereitung für den Anschluss eines weiteren Haushaltsgeräts

TSCHECHISCHES PRODUKT

P155Z

Doppelanschluss DN40/32 / 17–23 mit Rückschlagklappen

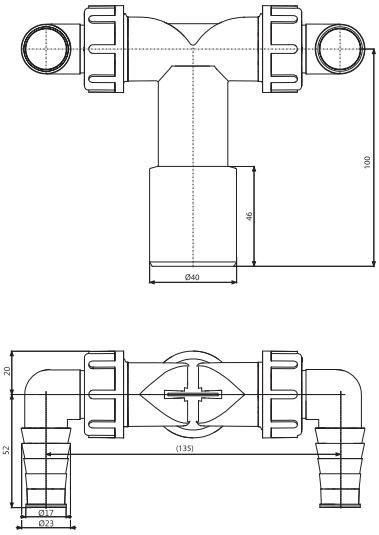

Verpackung (Karton) **P155Z**	50 Stücke
Maße (Stück)	125×72×94 mm
Gewicht (Stück)	0,1202 kg
EAN	8595580562502

P156Z

Doppelanschluss DN40/32 / 8–23 mit Rückschlagklappen

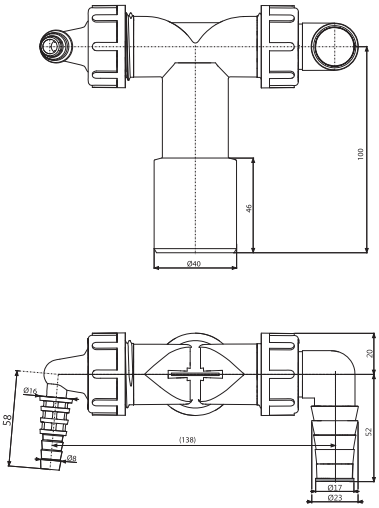

Verpackung (Karton) **P156Z**	50 Stücke
Maße (Stück)	125×72×94 mm
Gewicht (Stück)	0,1105 kg
EAN	8595580562519

Doppelanschluss für Verbindung der Haushaltsgeräte an den Geruchsverschluss

N

P155Z
Doppelanschluss DN40/32 / 17–23 mit Rückschlagklappen

N

P156Z
Doppelanschluss DN40/32 / 8–23 mit Rückschlagklappen

P148
Doppelanschluss G1"/17–23

P148Z
Doppelanschluss G1"/17–23 mit Rückschlagklappen

P149Z
Doppelanschluss G1"/8–23 mit Rückschlagklappen

P0048-ND
Gerätenanschluss komplett G1"/17–23

P0049-ND
Gerätenanschluss komplett G1"/8–16

Ablauf mit Reinigung von oben A392C, A504CKM, A507CKM

Bei ausgewählten Waschbecken- und Badewannensiphons bieten wir nun eine verbesserte Lösung mit einem abnehmbaren Ablauf an, der bequem von oben gereinigt werden kann. Routinemäßige Wartung des Siphons ist somit schneller und bequemer.

A392C

Ablaufventil für die Waschbecken CLICK/CLACK 5/4" Ganzmetal mit Überlauf, Großer Stopfen

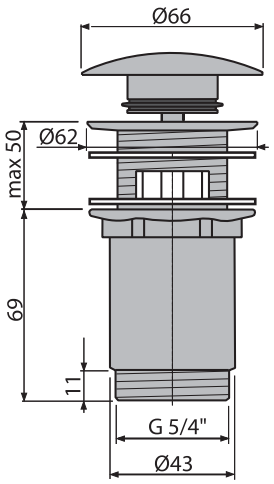

Verpackung (Karton) **A392C**	30 Stücke
Maße (Stück)	150×75×75 mm
Gewicht (Stück)	0,3579 kg
EAN	8595580561543

A504CKM

Badewanne Ab- und Überlaufgarnitur CLICK/CLACK, Metall

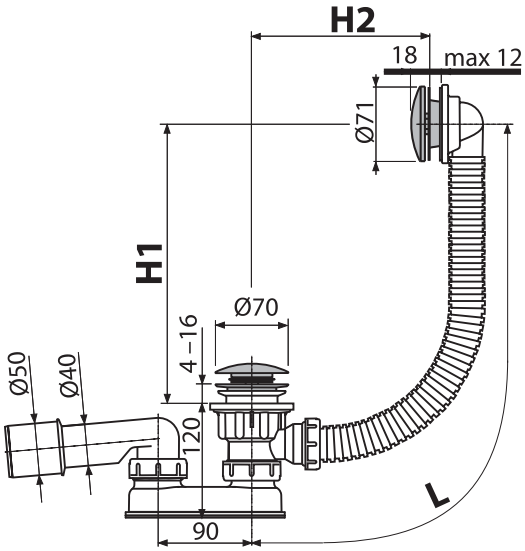

Verpackung (Karton) **A504CKM**	20 Stücke
Maße (Stück)	330×120×220 mm
Gewicht (Stück)	0,7375 kg
EAN	8595580562540

A507CKM

Badewanne Ab- und Überlaufgarnitur CLICK/CLACK, Metall

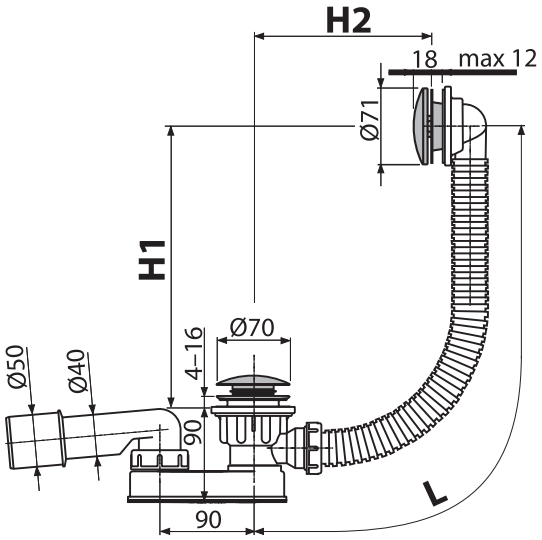

Verpackung (Karton) **A507CKM**	20 Stücke
Maße (Stück)	370×200×100 mm
Gewicht (Stück)	0,7222 kg
EAN	8595580562533

INDEX

Code	Bild	EAN	Beschreibung
A97L		8595580562755	Flexianschluss zu WC
A97SN		8595580562366	Flexianschluss zu WC
A392C		8595580561543	Ablaufventil für die Waschbecken CLICK/CLACK 5/4" Ganzmetal mit Überlauf, Großer Stopfen
A504CKM		8595580562540	Badewanne Ab- und Überlaufgarnitur CLICK/CLACK, Metall
A504CKM-80		8595580562571	Badewanne Ab- und Überlaufgarnitur CLICK/CLACK, Metall
A504CKM-100		8595580562557	Badewanne Ab- und Überlaufgarnitur CLICK/CLACK, Metall
A504CKM-120		8595580562564	Badewanne Ab- und Überlaufgarnitur CLICK/CLACK, Metall
A507CKM		8595580562533	Badewanne Ab- und Überlaufgarnitur CLICK/CLACK, Metall
A507CKM-80		8595580562588	Badewanne Ab- und Überlaufgarnitur CLICK/CLACK, Metall
A507CKM-100		8595580562601	Badewanne Ab- und Überlaufgarnitur CLICK/CLACK, Metall
A507CKM-120		8595580562595	Badewanne Ab- und Überlaufgarnitur CLICK/CLACK, Metall
P155Z		8595580562502	Doppelanschluss DN40/32 / 17–23 mit Rückschlagklappen
P156Z		8595580562519	Doppelanschluss DN40/32 / 8–23 mit Rückschlagklappen

Unser Team an Spezialisten ist bei großen Projekten bereit zu helfen, technisch wie auch ökonomisch.

Tschechisches Produkt
ISO 9001:2015

Alca PLAST®

TSCHECHISCHE REPUBLIK

Alca plast, s. r. o.
Bratislavská 2846, 690 02 Břeclav
tel.: +420 519 821 117 – CR verkaufen
tel.: +420 519 821 141 – export
fax: +420 519 821 083
e-mail: alcaplast@alcaplast.cz
www.alcaplast.cz

© Alca plast, s. r. o.
Änderungen den Preisen, Maßen und Ausführungen sind vorbehalten.