Alca PLAST®

INFO

6/2020
www.alcaplastcz.de

SCHNELLE, GENAUE UND BEQUEME EINRICHTUNG

NEUIGKEITEN

Ablaufventil mit Reinigung von oben

Innovation für eine einfachere und schnellere Installation der Duschrinne

INHALT

ABLAUF MIT REINIGUNG VON OBEN .....

ERWEITERN DES BEREICHS VON ECKVENTILEN

ARV003, ARV003-ANTIC, ARV003-BLACK, ARV004 12

INNOVATION FÜR EINE EINFACHERE UND SCHNELLERE INSTALLATION DER DUSCHRINNE

Preisliste Ersatzteile..... 22

Preisliste-Neuheiten..... 23

Ablaufventil mit Reinigung von oben

Produkte, die Abflüsse mit oberer Reinigung enthalten, verfügen jetzt über eine neue Designlösung für eine einfachere Reinigung des Siphons.

INNOVATION MECHANISMUS FÜR EINE LÄNGERE LEBENSDAUER

LEICHT ZU REINIGEN

HERAUSNEHMBARER ABLAUF

Einfache Reinigung des Siphons von oben über den Raum des Waschbeckens oder der Badewanne

Ablaufventil mit Reinigung von oben

Wir möchten Ihnen mehr Komfort bei Reinigung von Abflüssen bieten. Ab Juni werden wir daher schrittweise auf neue, innovative Abflüsse umsteigen und die Reinigung von oben durchführen. Gilt für folgende Badewanne, Dusche-Becken Siphons und Ablauf CLICK / CLACK.
Der Preis ausgewählter Produkte wird ebenfalls sinken.

Produkte mit innovativem Ablauf mit Reinigung von oben

schrittweiser Endverkauf		innovative Produkte	
A504KM		A504CKM	
A505KM		A505CKM	
A507KM		A507CKM	
A507BLACK		A507BLACK	
A508KM		A508CKM	

Produkte mit innovativem Ablauf mit Reinigung von oben

schrittweiser Endverkauf		innovative Produkte	
A509KM		A509CKM	
A516KM		A516CKM	
A465-50		A465C-50	
A465BLACK-50		A465BLACK-50	
A392		A392C	
A392BLACK		A392BLACK	

A504CKM

Badewanne Ab- und Überlaufgarnitur CLICK/CLACK, Metall

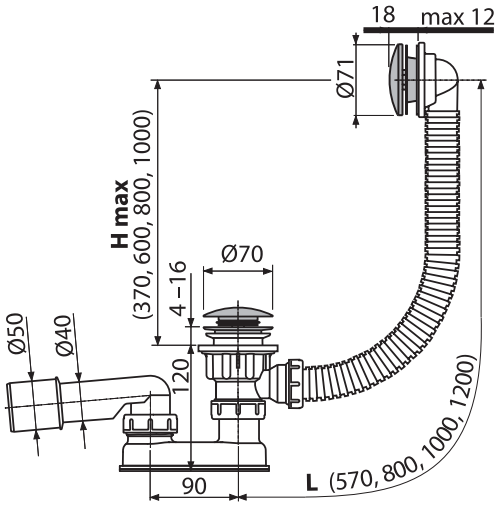

Verpackung (Karton) **A504CKM**	20 Stücke
Maße (Stück)	330×120×220 mm
Gewicht (Stück)	0,7375 kg
EAN	8595580562540

A505CKM

Badewanne Ab- und Überlaufgarnitur CLICK/CLACK, Metall

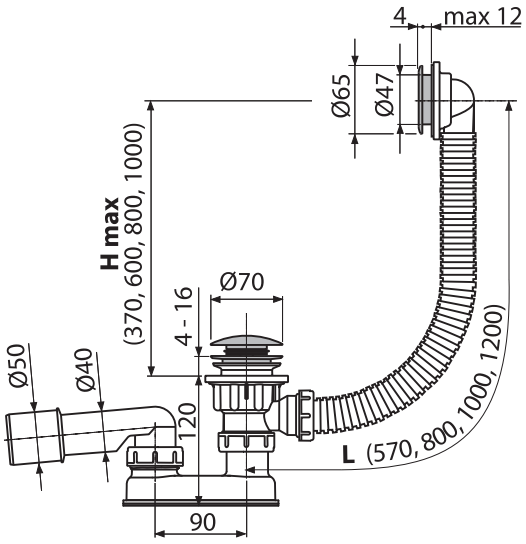

Verpackung (Karton) **A505CKM**	20 Stücke
Maße (Stück)	330×100×220 mm
Gewicht (Stück)	0,5378 kg
EAN	8595580567002

A507CKM

Badewanne Ab- und Überlaufgarnitur CLICK/CLACK, Metall

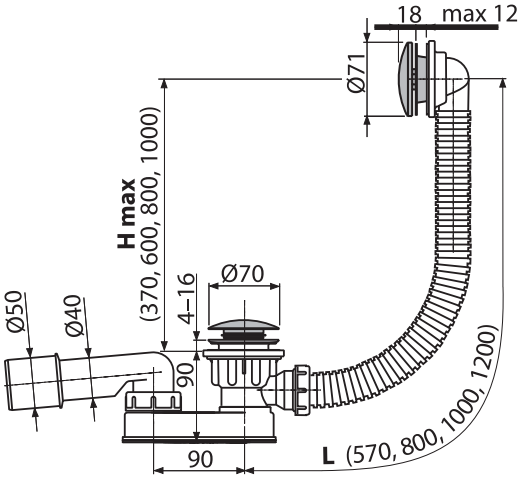

Verpackung (Karton) **A507CKM**	20 Stücke
Maße (Stück)	370×200×100 mm
Gewicht (Stück)	0,7222 kg
EAN	8595580562533

A507BLACK

Badewanne Ab- und Überlaufgarnitur CLICK/CLACK, Schwarz-Matt

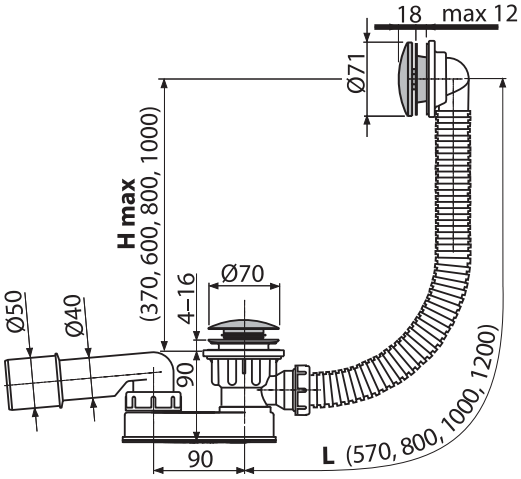

Verpackung (Karton) **A507BLACK**	20 Stücke
Maße (Stück)	370×200×100 mm
Gewicht (Stück)	0,6725 kg
EAN	8595580558697

A508CKM

Badewanne Ab- und Überlaufgarnitur CLICK/CLACK mit einer Füllfunktion, verchromt

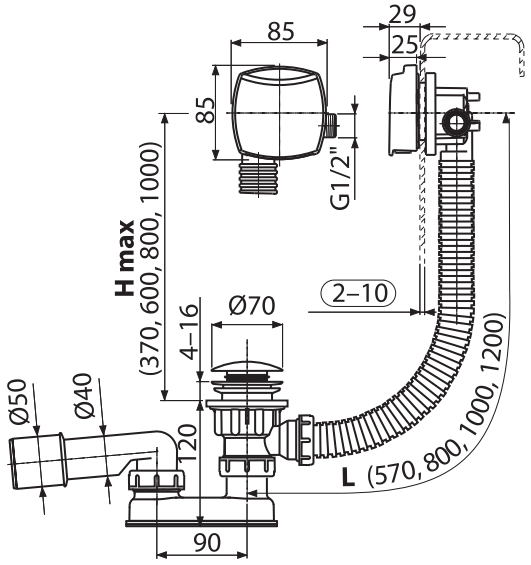

Verpackung (Karton) **A508CKM**	12 Stücke
Maße (Stück)	380×95×210 mm
Gewicht (Stück)	0,8702 kg
EAN	8595580567040

A509CKM

Badewanne Ab- und Überlaufgarnitur CLICK/CLACK mit einer Füllfunktion für dickwandige Badewannen, verchromt

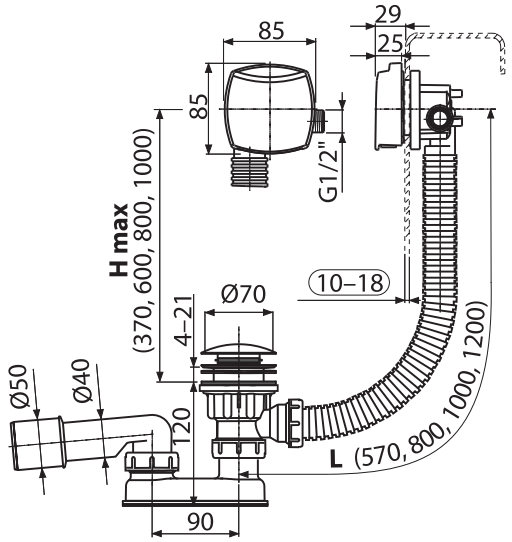

Verpackung (Karton) **A509CKM**	12 Stücke
Maße (Stück)	380×95×210 mm
Gewicht (Stück)	0,983kg
EAN	8595580567088

A516CKM

Badewanne Ab- und Überlaufgarnitur CLICK/CLACK mit flachem Überlauf, verchromt

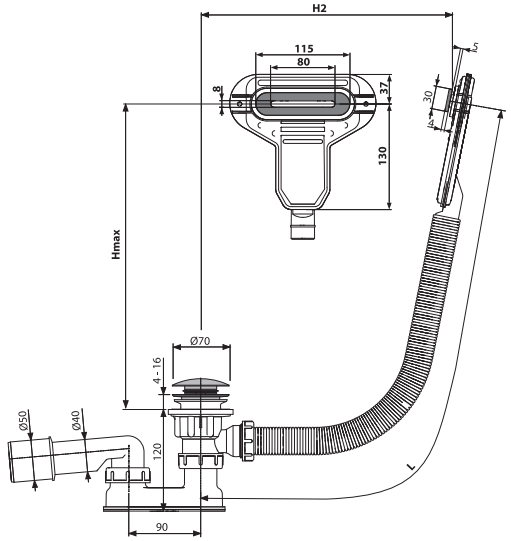

Verpackung (Karton) **A516CKM**	20 Stücke
Maße (Stück)	220×360×75 mm
Gewicht (Stück)	0,7118 kg
EAN	8595580561826

A465C-50

Ablaufgarnitur CLICK/CLACK für die Duschwannen, Metall

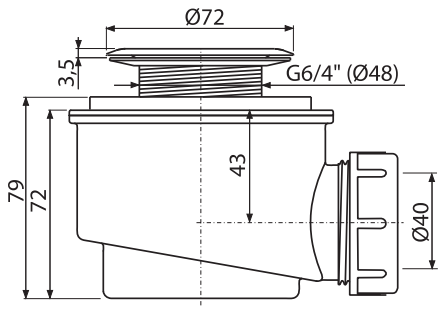

Verpackung (Karton) **A465C-50**	30 Stücke
Maße (Stück)	125×105×105 mm
Gewicht (Stück)	0,41320,5599 kg
EAN	8595580567132

A465BLACK-50

Ablaufgarnitur CLICK/CLACK für die Duschwannen, Schwarz-Matt

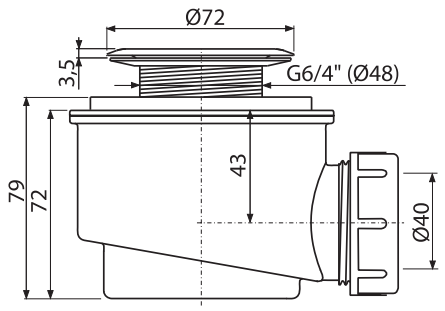

Verpackung (Karton) **A465BLACK-50**	30 Stücke
Maße (Stück)	150×75×75 mm
Gewicht (Stück)	0,5599 kg
EAN	8595580562717

A392C

Ablaufventil für die Waschbecken CLICK/CLACK 5/4" Ganzmetal mit Überlauf, Großer Stopfen

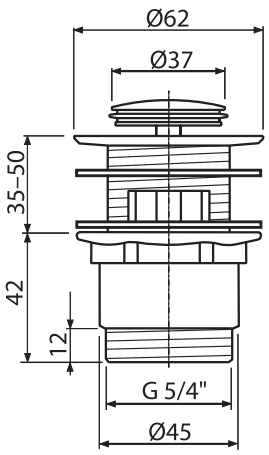

Verpackung (Karton) **A392C**	30 Stücke
Maße (Stück)	150×75×75 mm
Gewicht (Stück)	0,5599 kg
EAN	8595580561543

A392BLACK

Ablaufventil für die Waschbecken CLICK/CLACK 5/4" Ganzmetal mit Überlauf, Großer Stopfen Schwarz

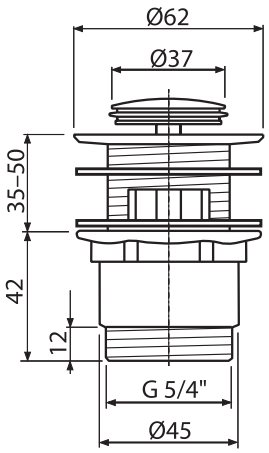

Verpackung (Karton) **A392BLACK**	30 Stücke
Maße (Stück)	150×75×75 mm
Gewicht (Stück)	0,375 kg
EAN	8595580558666

Eckventile 1/2"×1/2"

Wir erweiterten den Bereich der Eckventile. Wir führen jetzt eine komplette Reihe von Winkelventilen mit Wasseranschluss an einen Wasserhahn mit einem Durchmesser von 1/2 "ein. Neben dem traditionellen Chrom ist auch in der Variante verfügbar: Messing-Antic, schwarz-matt und weiß.

ARV003
Eckventil mit einem Filter 1/2"×1/2", rund

ARV003-ANTIC
Eckventil mit einem Filter 1/2"×1/2", Bronze-Antic

ARV003-BLACK
Eckventil mit einem Filter 1/2"×1/2", Schwarz-Matt

ARV003B
Eckventil mit einem Filter 1/2"×1/2", rund, weiß

ARV004
Eckventil 1/2"×1/2", kantig

ARV003

Eckventil mit einem Filter 1/2"×1/2", rund

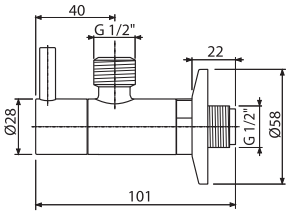

Verpackung (Karton) **ARV003**	60 Stücke
Maße (Stück)	150×45×65 mm
Gewicht (Stück)	0,3128 kg
EAN	8595580566432

ARV003-ANTIC

Eckventil mit einem Filter 1/2"×1/2", Bronze-Antic

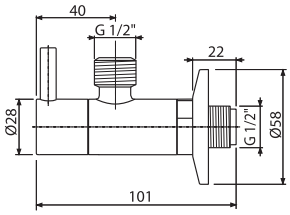

Verpackung (Karton) **ARV003-ANTIC**	60 Stücke
Maße (Stück)	150×45×65 mm
Gewicht (Stück)	0,3198 kg
EAN	8595580566449

ARV003-BLACK

Eckventil mit einem Filter 1/2"×1/2", Schwarz-Matt

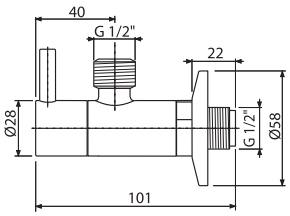

Verpackung (Karton) **ARV001B**	60 Stücke
Maße (Stück)	150×45×65 mm
Gewicht (Stück)	0,3128 kg
EAN	8595580566456

ARV003B

Eckventil mit einem Filter 1/2"×1/2", rund, weiß

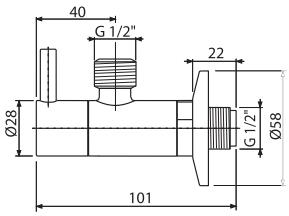

Verpackung (Karton) **ARV003B**	60 Stücke
Maße (Stück)	150×45×65 mm
Gewicht (Stück)	0,3128 kg
EAN	8595580567200

NEUHEIT

ARV004

Eckventil 1/2"×1/2", kantig

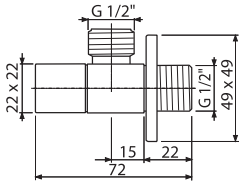

Verpackung (Karton) **ARV004**	72 Stücke
Maße (Stück)	80×40×60 mm
Gewicht (Stück)	0,1692 kg
EAN	8595580566463

NEUHEIT

Innovation für eine einfachere und schnellere Installation der Duschrinne

Wir konzentrierten uns auf die Installation Duschrinnen Unsere Techniker haben die Konstruktion der Verankerungsbeine modifiziert und damit den Konstruktionsvorbereitungsprozess erheblich beschleunigt und erleichtert. Es gilt für Kunststoff-Duschrinne APZ8, APZ9, APZ10, APZ18, APZ12 und APZ22. Wir werden schrittweise damit beginnen, innovative Duschrinnen auf den Markt zu bringen

- **Innovation für eine einfachere Installation der Duschrinne**
- **Hergestellt in Tschechien**
- **Erweiterte Garantie 6 Jahren**

NEUHEIT

Innovation für eine einfachere und schnellere Installation der Duschrinne

- **Innovation für eine einfachere Installation der Duschrinne**
- **Hergestellt in Tschechien**
- **Erweiterte Garantie 6 Jahren**

ALT

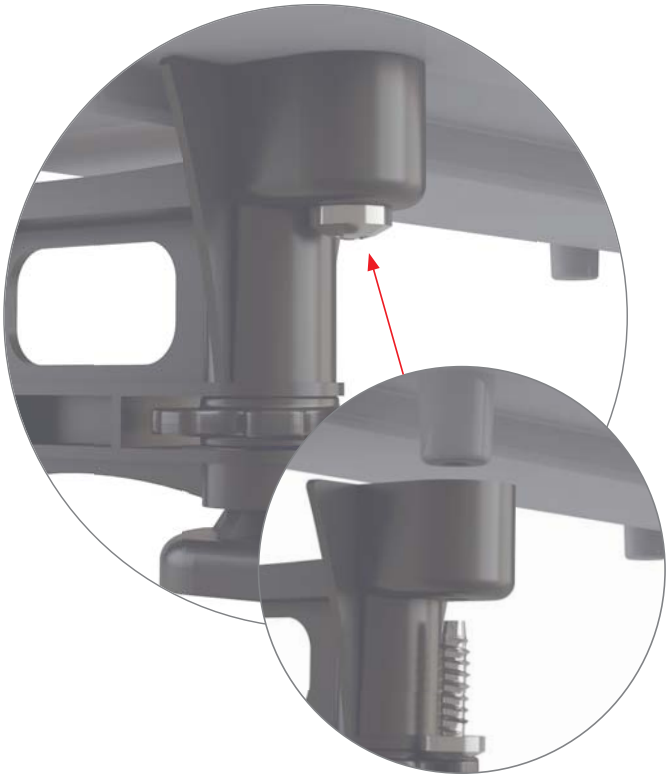

NEU

CLICK-SYSTEM

Die Beine sind mit den Rinnen Klick-Systemen verbunden ist, ohne Anziehen der Schrauben

WERKZEUGLOSE MONTAGE

Einfache Montage verstellbare Füße zur Duschrinne

SCHNELLE UND GENAUE EINRICHTUNG

Höhenverstellung durch einfaches Gleitfüße

TSCHECHISCHES PRODUKT

APZ8 Simple, APZ9 Simple, APZ10 Simple

Duschrinne mit Rand für den perforierten Rost

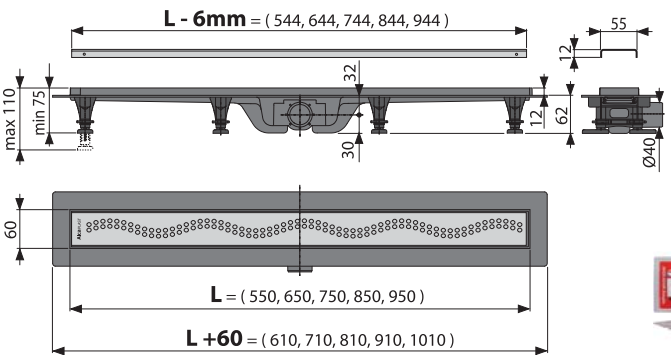

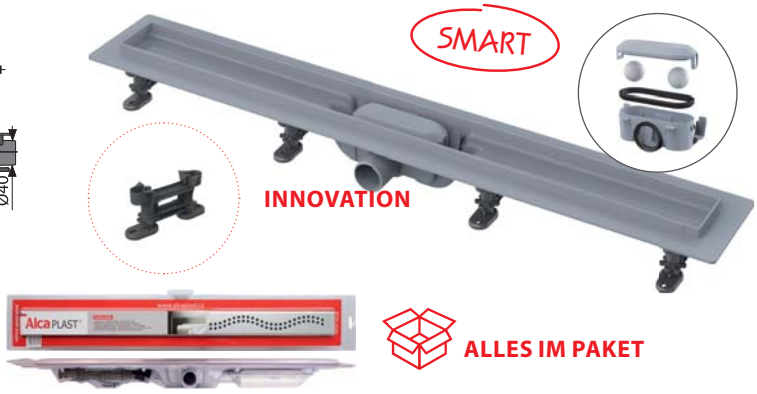

APZ8 Simple Edelstahl-Matt – Rost in Verpackung

APZ9 Simple Edelstahl-Matt – Rost in Verpackung

APZ10 Simple Edelstahl-Matt – Rost in Verpackung

Verpackung (Karton) **APZ8-550M**	45 Stücke
Maße (Stück)	670×75×155 mm
Gewicht (Stück)	1,565 kg
EAN	8595580538958

Verpackung (Karton) **APZ9-550M**	45 Stücke
Maße (Stück)	670×75×155 mm
Gewicht (Stück)	1,5848 kg
EAN	8595580538965

Verpackung (Karton) **APZ10-550M**	45 Stücke
Maße (Stück)	670×75×155 mm
Gewicht (Stück)	1,535 kg
EAN	8595580538989

APZ18 Simple

Duschrinne mit Rand aus Edelstahl für perforierten Rost

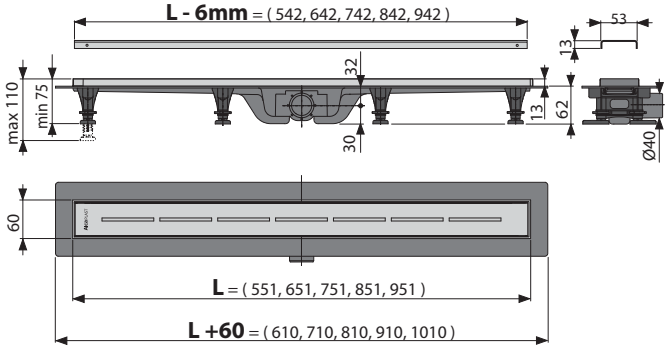

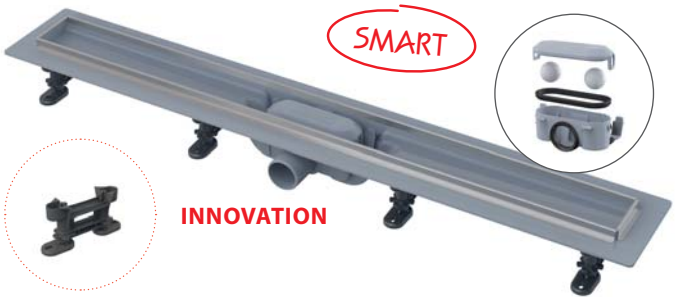

APZ18 Simple Edelstahl-Matt – Rost in Verpackung

ALLES IM PAKET

Verpackung (Karton) **APZ18-550M**	45 Stücke
Maße (Stück)	665×80×145 mm
Gewicht (Stück)	1,5529 kg
EAN	8595580556587

APZ12 Optimal

Duschrinne mit Rand für den perforierten Rost oder die Fliesenverlegung

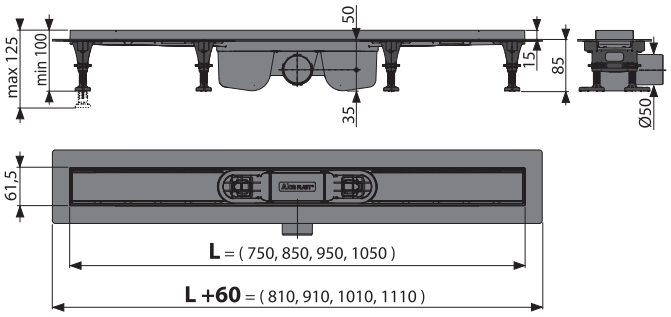

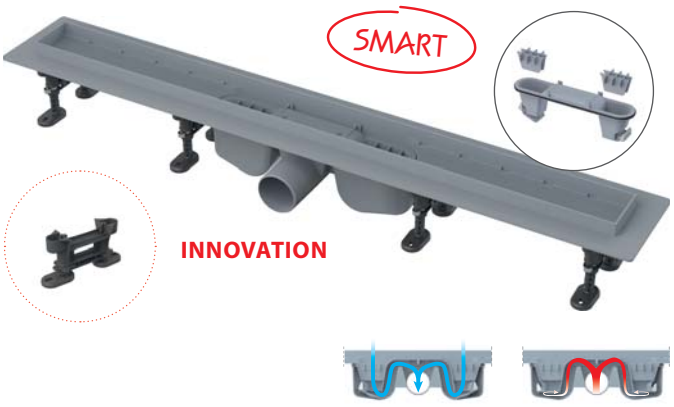

Verpackung (Karton) **APZ12-750**	12 Stücke
Maße (Stück)	820×125×150 mm
Gewicht (Stück)	1,46 kg
EAN	8595580541033

APZ22 Optimal

Duschrinne mit Rand aus Edelstahl für perforierten Rost oder Fliesenverlegung

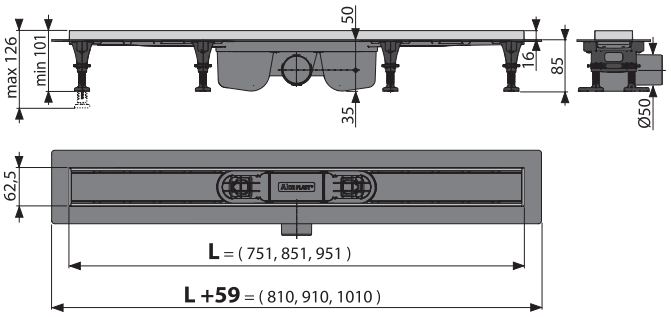

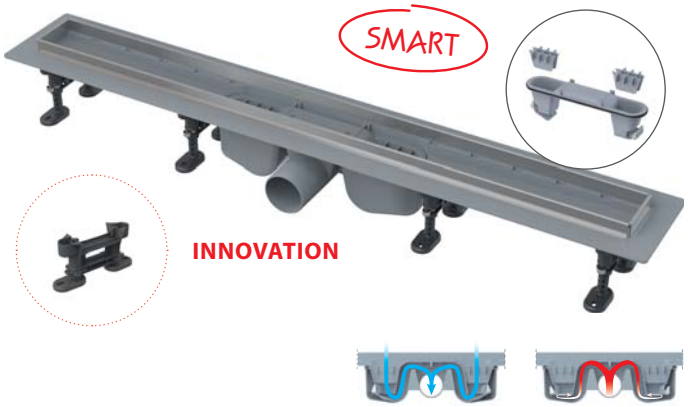

Verpackung (Karton) **APZ22-750**	12 Stücke
Maße (Stück)	820×125×150 mm
Gewicht (Stück)	1,4982 kg
EAN	8595580554620

LINE

PURE

CUBE

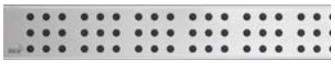

HOPE

BUBLE

DREAM

SOLID

TILE

Ersatzteile Preisliste 2020

Die elektronische Version der Preisliste finden Sie auf unserer Website https://www.alcaplastcz.de/de/service-und-hilfe/katalog

INDEX

Code	Bild	EAN	Beschreibung
A504CKM		8595580562540	Badewanne Ab- und Überlaufgarnitur CLICK/CLACK, Metall
A504CKM-80		8595580562571	Badewanne Ab- und Überlaufgarnitur CLICK/CLACK, Metall
A504CKM-100		8595580562557	Badewanne Ab- und Überlaufgarnitur CLICK/CLACK, Metall
A504CKM-120		8595580562564	Badewanne Ab- und Überlaufgarnitur CLICK/CLACK, Metall
A505CKM		8595580567002	Badewanne Ab- und Überlaufgarnitur CLICK/CLACK, Metall
A505CKM-80		8595580567019	Badewanne Ab- und Überlaufgarnitur CLICK/CLACK, Metall
A505CKM-100		8595580567026	Badewanne Ab- und Überlaufgarnitur CLICK/CLACK, Metall
A505CKM-120		8595580567033	Badewanne Ab- und Überlaufgarnitur CLICK/CLACK, Metall
A507CKM		8595580562533	Badewanne Ab- und Überlaufgarnitur CLICK/CLACK, Metall
A507CKM-80		8595580562588	Badewanne Ab- und Überlaufgarnitur CLICK/CLACK, Metall
A507CKM-100		8595580562601	Badewanne Ab- und Überlaufgarnitur CLICK/CLACK, Metall
A507CKM-120		8595580562595	Badewanne Ab- und Überlaufgarnitur CLICK/CLACK, Metall

INDEX

Code	Bild	EAN	Beschreibung
A507BLACK		8595580558697	Badewanne Ab- und Überlaufgarnitur CLICK/CLACK, Schwarz-Matt
A507BLACK-80		8595580558765	Badewanne Ab- und Überlaufgarnitur CLICK/CLACK, Schwarz-Matt
A507BLACK-100		8595580558789	Badewanne Ab- und Überlaufgarnitur CLICK/CLACK, Schwarz-Matt
A507BLACK-120		8595580558772	Badewanne Ab- und Überlaufgarnitur CLICK/CLACK, Schwarz-Matt
A508CKM		8595580567040	Badewanne Ab- und Überlaufgarnitur CLICK/CLACK mit einer Füllfunktion, verchromt
A508CKM-80		8595580567057	Badewanne Ab- und Überlaufgarnitur CLICK/CLACK mit einer Füllfunktion, verchromt
A508CKM-100		8595580567064	Badewanne Ab- und Überlaufgarnitur CLICK/CLACK mit einer Füllfunktion, verchromt
A508CKM-120		8595580567071	Badewanne Ab- und Überlaufgarnitur CLICK/CLACK mit einer Füllfunktion, verchromt
A509CKM		8595580567088	Badewanne Ab- und Überlaufgarnitur CLICK/CLACK mit einer Füllfunktion für dickwandige Badewannen, verchromt
A509CKM-80		8595580567118	Badewanne Ab- und Überlaufgarnitur CLICK/CLACK mit einer Füllfunktion für dickwandige Badewannen, verchromt
A509CKM-100		8595580567095	Badewanne Ab- und Überlaufgarnitur CLICK/CLACK mit einer Füllfunktion für dickwandige Badewannen, verchromt
A509CKM-120		8595580567101	Badewanne Ab- und Überlaufgarnitur CLICK/CLACK mit einer Füllfunktion für dickwandige Badewannen, verchromt

INDEX

Code	Bild	EAN	Beschreibung
A516CKM		8595580561826	Badewanne Ab- und Überlaufgarnitur CLICK/CLACK mit flachem Überlauf, verchromt
A516CKM-80		8595580561888	Badewanne Ab- und Überlaufgarnitur CLICK/CLACK mit flachem Überlauf, verchromt
A516CKM-100		8595580561864	Badewanne Ab- und Überlaufgarnitur CLICK/CLACK mit flachem Überlauf, verchromt
A516CKM-120		8595580561871	Badewanne Ab- und Überlaufgarnitur CLICK/CLACK mit flachem Überlauf, verchromt
A465C-50		8595580567132	Ablaufgarnitur CLICK/CLACK für die Duschwannen, Metall
A465BLACK-50		8595580562717	Ablaufgarnitur CLICK/CLACK für die Duschwannen, Schwarz-Matt
A392C		8595580561543	Ablaufventil für die Waschbecken CLICK/CLACK 5/4" Ganzmetal mit Überlauf, Großer Stopfen
A392BLACK		8595580558666	Ablaufventil für die Waschbecken CLICK/CLACK 5/4" Ganzmetal mit Überlauf, Großer Stopfen Schwarz
ARV003		8595580566432	Eckventil mit einem Filter 1/2"×1/2", rund
ARV003-ANTIC		8595580566449	Eckventil mit einem Filter 1/2"×1/2", Bronze-Antic
ARV003-BLACK		8595580566456	Eckventil mit einem Filter 1/2"×1/2", Schwarz-Matt
ARV003B		8595580567200	Eckventil mit einem Filter 1/2"×1/2", rund, weiß

INDEX

Code	Bild	EAN	Beschreibung
ARV004		8595580566463	Eckventil 1/2"×1/2", kantig
APZ8-550M		8595580538958	Duschrinne mit Rand für den perforierten Rost
APZ8-650M		8595580538941	Duschrinne mit Rand für den perforierten Rost
APZ8-750M		8595580537395	Duschrinne mit Rand für den perforierten Rost
APZ8-850M		8595580537418	Duschrinne mit Rand für den perforierten Rost
APZ8-950M		8595580537401	Duschrinne mit Rand für den perforierten Rost
APZ9-550M		8595580538965	Duschrinne mit Rand für den perforierten Rost
APZ9-650M		8595580538972	Duschrinne mit Rand für den perforierten Rost
APZ9-750M		8595580537425	Duschrinne mit Rand für den perforierten Rost
APZ9-850M		8595580537432	Duschrinne mit Rand für den perforierten Rost
APZ9-950M		8595580537685	Duschrinne mit Rand für den perforierten Rost
APZ10-550M		8595580538989	Duschrinne mit Rand für den perforierten Rost

INDEX

Code	Bild	EAN	Beschreibung
APZ10-650M		8595580538996	Duschrinne mit Rand für den perforierten Rost
APZ10-750M		8595580537456	Duschrinne mit Rand für den perforierten Rost
APZ10-850M		8595580537463	Duschrinne mit Rand für den perforierten Rost
APZ10-950M		8595580537470	Duschrinne mit Rand für den perforierten Rost
APZ18-550M		8595580556587	Duschrinne mit Rand aus Edelstahl für perforierten Rost
APZ18-650M		8595580556594	Duschrinne mit Rand aus Edelstahl für perforierten Rost
APZ18-750M		8595580556600	Duschrinne mit Rand aus Edelstahl für perforierten Rost
APZ18-850M		8595580556617	Duschrinne mit Rand aus Edelstahl für perforierten Rost
APZ18-950M		8595580556624	Duschrinne mit Rand aus Edelstahl für perforierten Rost
APZ12-750		8595580541033	Duschrinne mit Rand für den perforierten Rost oder die Fliesenverlegung
APZ12-850		8595580541040	Duschrinne mit Rand für den perforierten Rost oder die Fliesenverlegung
APZ12-950		8595580541057	Duschrinne mit Rand für den perforierten Rost oder die Fliesenverlegung

INDEX

Code	Bild	EAN	Beschreibung
APZ12-1050		8595580541064	Duschrinne mit Rand für den perforierten Rost oder die Fliesenverlegung
APZ22-750		8595580554620	Duschrinne mit Rand aus Edelstahl für perforierten Rost oder Fliesenverlegung
APZ22-850		8595580554637	Duschrinne mit Rand aus Edelstahl für den perforierten Rost oder die Fliesenverlegung
APZ22-950		8595580554644	Duschrinne mit Rand aus Edelstahl für den perforierten Rost oder die Fliesenverlegung

Unser Team an Spezialisten ist bei großen Projekten bereit zu helfen, technisch wie auch ökonomisch.

Tschechisches Produkt
ISO 9001:2015

Alca PLAST®

TSCHECHISCHE REPUBLIK

Alca plast, s. r. o.
Bratislavská 2846, 690 02 Břeclav
tel.: +420 519 821 117 – CR verkaufen
tel.: +420 519 821 141 – export
fax: +420 519 821 083
e-mail: alcaplast@alcaplast.cz
www.alcaplast.cz

© Alca plast, s. r. o.
Änderungen den Preisen, Maßen und Ausführungen sind vorbehalten.