Alca PLAST®

INFO

1/2018
www.alcaplastcz.de

15
JAHRE GARANTIE

NEUHEITEN

Garantieverlängerung der Vorwandinstallationssysteme und Montagerahmen

Ventilator für Vorwandinstallationssystem mit Entlüftungsvorbereitung P128

INHALT

GARANTIEVERLÄNGERUNG DER VORWANDINSTALLATIONSSYSTEME UND MONTAGERAHMEN 3

VENTILATOR

Ventilator für Vorwandinstallationssystem mit Entlüftungsvorbereitung **P128** 4

KERAMIK TREND

Bidet TREND **AC01** 6

INDEX 7

Garantieverlängerung der Vorwandinstallationssysteme und Montagerahmen auf 15 Jahre

Anhand langjähriger Erfahrung bei der Entwicklung und Herstellung unserer traditionsreichen Vorwandinstallationssysteme und Montagerahmen haben wir uns entschieden die Rahmen- und Spülkastengarantie von den bisherigen 6 auf 15 Jahre zu verlängern. Vielen Dank für Ihr Vertrauen in unsere Produkte!

Produktgruppe	**Basisgarantie** (Jahresanzahl)	**Erweiterte Garantie** (Jahresanzahl)
Vorwandinstallationssysteme		
Spülkästen und Rahmen	2	**15**
Ventile	2	3
Betätigungsplatten und Zubehör	2	2

Weitere Informationen zu den Garantien **www.alcaplastcz.de/de/podpora-a-servis/zaruky**.

Ventilator für Vorwandinstallationssystem mit Entlüftungsvorbereitung

Unser Angebot an Vorwandinstallationssystemen mit Entlüftung gewährleistet Ihnen durch einen leistungsfähigen Rohrventilator die Geruchsabsaugung direkt aus dem Klosett und dem Raum.

Die Geruchsabsaugung mit einem Ventilator ist eine einmalige Ausgabe und bringt keine weiteren Kosten mit sich (zB. regelmäßiger Filterwechsel, etc.). Sie eignet sich vor allem für Toiletten, wo es keine Lüftungsmöglichkeit durch ein Fenster gibt, oder für Toiletten, die in einem Badezimmer stehen.

Vorteile des Ventilators:

- EFFIZIENTE UND LEISE ABSAUGUNG
- BESEITIGUNG UNERWÜNSCHTER GERÜCHE
- WIRTSCHAFTLICHE LÖSUNG
- KEINE ZUSÄTZLICHEN KOSTEN

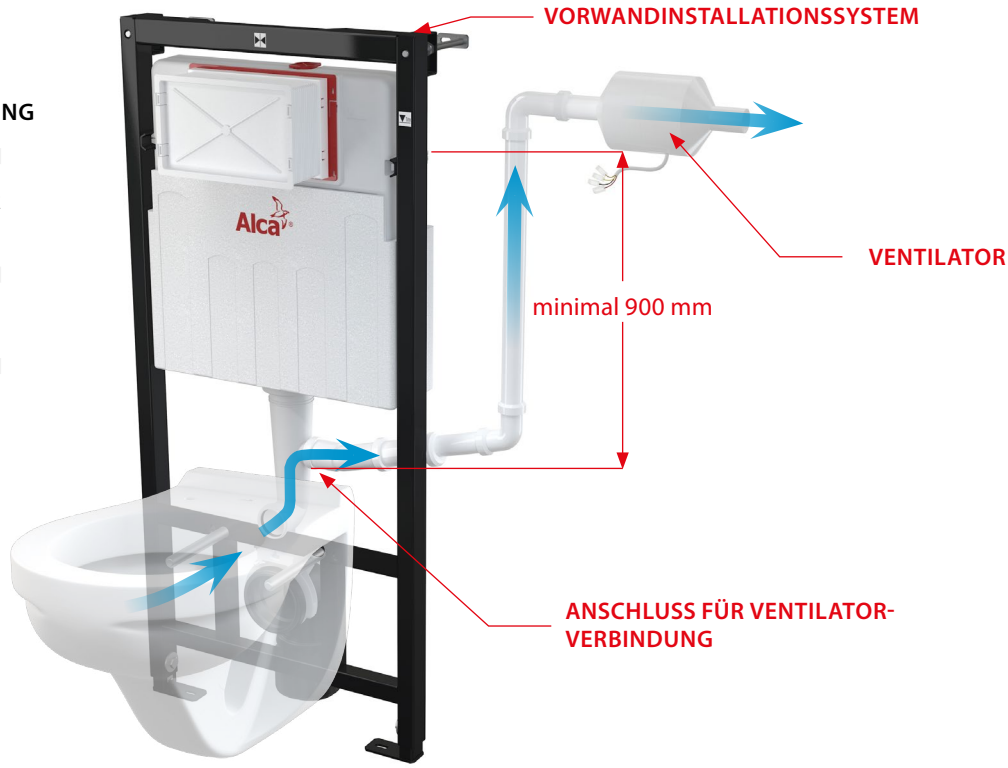

Vorwandinstallationssysteme ALCA mit Entlüftung

AM115/1000V Renovmodul
Vorwandinstallationssystem mit Entlüftungsvorbereitung für Einmauerung

AM101/1120V Sádromodul
Vorwandinstallationssystem mit Entlüftungsvorbereitung für Trockenbau (aus Gipskarton)

AM102/1120V Jadromodul
Vorwandinstallationssystem mit Entlüftungsvorbereitung für Trockenbau (vor allem für Toilettensanierungen)

P128

Ventilator für Vorwandinstallationssystem
mit Entlüftungsvorbereitung

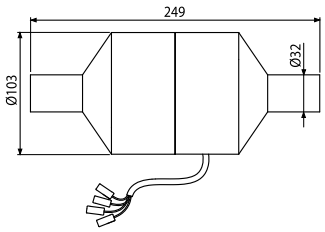

Menge (Verpackung) **P128**	7 Stk.
Maße (Stk.)	350×225×125 mm
Gewicht (Stk.)	1,0050 kg
EAN	8595580558215

AC01

Bidet TREND

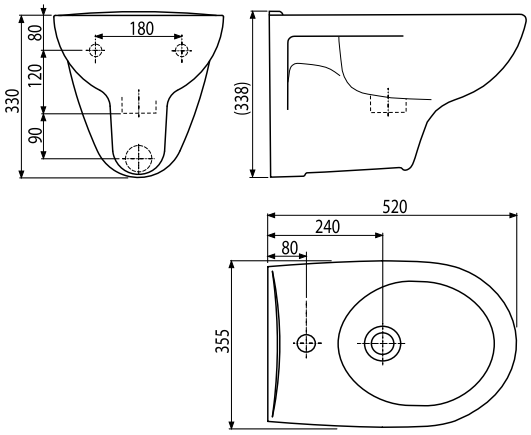

Menge (Verpackung) **AC01**	1 Stück
Maße (Stk.)	550×385×375 mm
Gewicht (Stk.)	19,65 kg
EAN	8595580501303

Sanitärkeramik

WC RIMFLOW
Wand-WC RIMFLOW

WC ALCA
Wand-WC ALCA

WS ALCA
Ausgussbecken ALCA
mit Gitter

A108F 5:1 SET
SET – Montagerahmen, Ausgußbecken, Schallschutz, Gitter, Betätigungsplatte

INDEX

Code	Bild	EAN	Beschreibung	
P128		8595580558215	Ventilator für Vorwandinstallationssystem mit Entlüftungsvorbereitung	
AC01		8595580501303	Bidet TREND	

Unser Team an Spezialisten ist bei großen Projekten bereit zu helfen, technisch wie auch ökonomisch.

Tschechisches Produkt
ISO 9001:2015

Alca PLAST®

TSCHECHISCHE REPUBLIK

Alca plast, s. r. o.
Bratislavská 2846, 690 02 Břeclav
tel.: +420 519 821 117 – CR verkaufen
tel.: +420 519 821 141 – export
fax: +420 519 821 083
e-mail: alcaplast@alcaplast.cz
www.alcaplast.cz

© Alca plast, s. r. o.
Änderungen den Preisen, Maßen und Ausführungen sind vorbehalten.